KLA-A/NKLA-B Датчик осадки

Для гражданского строительства

Датчики осадки KLA-A устанавливаются на поверхность грунта и измеряют осадку каждого из слоев грунта. NKLA-A предназначен для тех же измерений, но может использоваться с сетевой измерительной системой TML-NET. В скважине в определенных местах устанавливают специальные анкеры и измеряют величину смещения между каждым из анкеров и уровнем поверхности грунта. В одной скважине возможна установка до 6 анкеров для измерения осадки в шести слоях грунта.

Класс защиты: эквивалент IP 45

Дистанционное измерение Измерение величины осадки слоев грунта в 6 точках

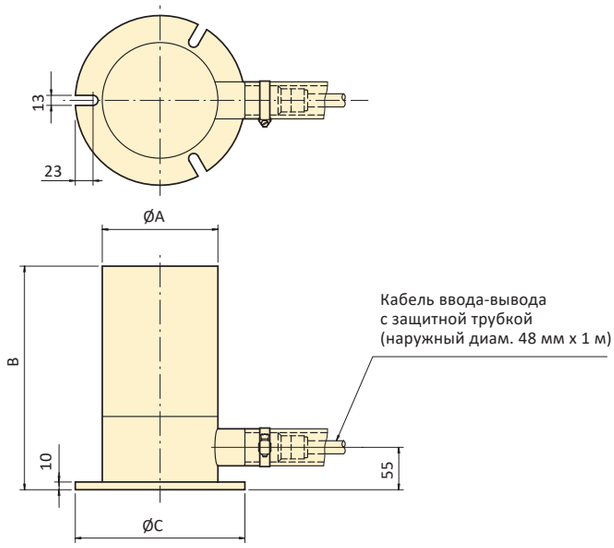

ТИП	ØA	B	ØC	D
KLA-100A/NKLA-100B	150	290	220	23
KLA-200A/NKLA-200B	200	360	260	15

■ ПРИНЦИП РАБОТЫ И ПРИМЕНЕНИЕ

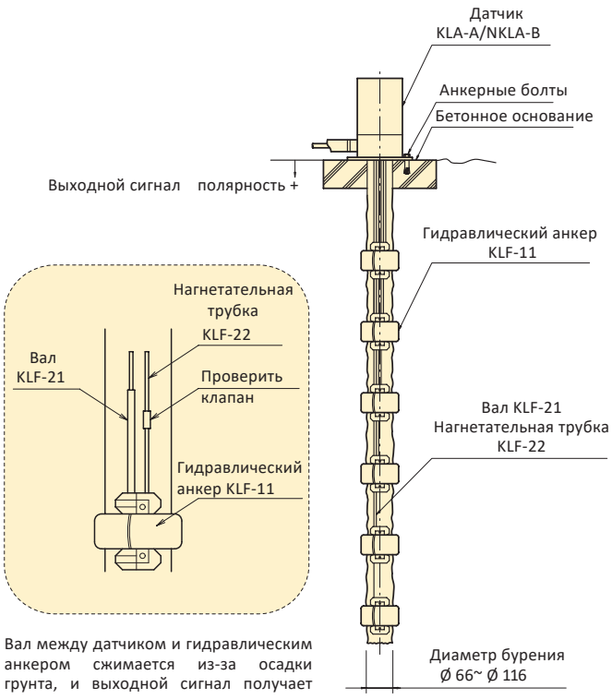

Вал между датчиком и гидравлическим анкером сжимается из-за осадки грунта, и выходной сигнал получает положительную полярность.

■ ТЕХНИЧЕСКИЕ ХАРАКТЕРИСТИКИ KLA-A

ТИП	KLA-100A-X	KLA-200A-X
Точка измерения	1~6 точек (кодировка X заменяется числом точек)	
Пределы измерения	100 мм	200 мм
Номинальный выходной сигнал	2,5 мВ/В	
Нелинейность	1%RO	
Допустимый диапазон температуры	-30 ~ +60°C (без обледенения)	
Входное/выходное сопротивление	350 Ом	
Рекомендуемое напряжение питания	не более 2 В	
Допустимое напряжение питания	5 В	
Вес	5 кг	4,5~6 кг

Кабель ввода-вывода
для 1~3 точек: 12-жильный экранированный кабель ПВХ диам. 11,5 мм, 0,3 мм^2, 2 м,
для 4~6 точек: 24-жильный экранированный кабель ПВХ диам. 16,5 мм, 0,3 мм^2, 2 м

■ ТЕХНИЧЕСКИЕ ХАРАКТЕРИСТИКИ NKLA-B

ТИП	NKLA-100B-X	NKLA-200B-X
Точка измерения	1~6 точек (кодировка X заменяется числом точек)	
Пределы измерения	100 мм	200 мм
Номинальная индикация	5000 знаков	
Нелинейность	1%RO	
Допустимый диапазон температ.	-30 ~ +60°C (без обледенения)	
Настройки канала	Заводские по умолчанию (000~ 999)	
Вес	5 кг	5~7 кг

Поставляемый кабель
CT6-2R2/WP-STB 2-жильный экранированный кабель ПВХ диам. 6 мм, 0,5 мм^2, 2 м

Для активации функции электроизоляции требуется TDS-540-03 и NDR-100, или TDS-150-06 с опцией коммутатора/платы управления TML-NET